Gasdruckfedern MICROserie | Gas springs MICROseries | Ressorts à gaz MICROsérie

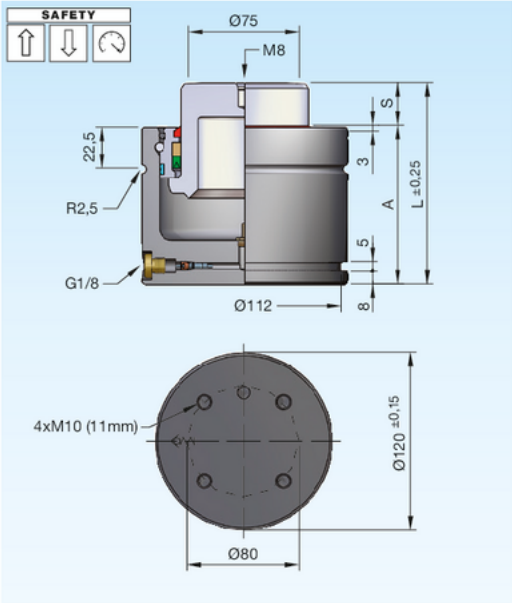

Druckmedium	Pressure medium	Médium de pression	**Stickstoff (N_2)**
Max. Fülldruck	Max. filling pressure	Pression de rempl. max.	**150 bar**
Min. Fülldruck	Min. filling pressure	Pression de rempl. min.	**35 bar**
Max. Betriebs-temperatur	Max. working temperature	Température de service max.	**80 °C**
Temperaturabhängige Druckerhöhung	Pressure increase due to temperature	Accroissement de pression sous l'influence de la temp.	**0,33 %/1 °C**
Instandhaltungsset	Maintenance kit	Jeu de maintenance	**SN2990-M120**
Max. Kolben-geschwindigkeit	Max. piston speed	Vitesse max. du piston	**1,2 m/s**

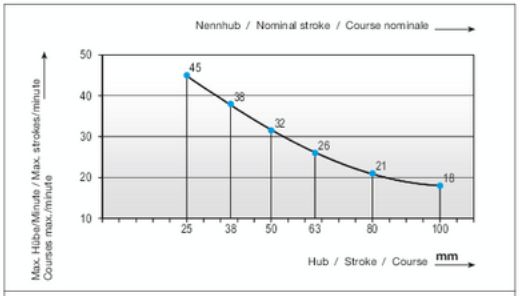

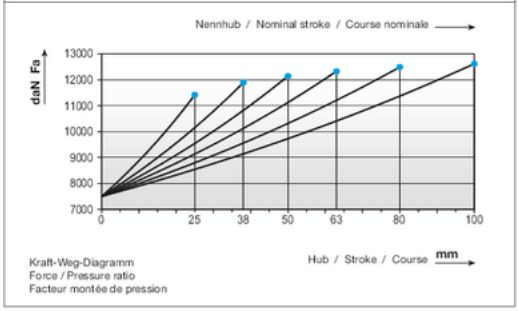

Einbauvarianten / Installation variants / Variantes de montage

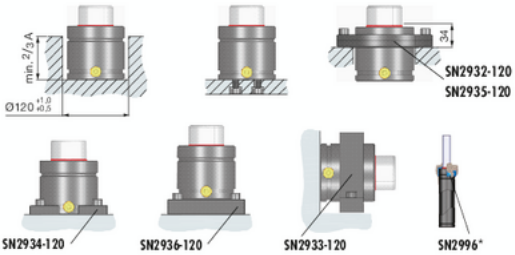

SN2808-6600-	S	daN	daN	bar	A	L	V [l]	Fa [cm²]	kg
SN2808-6600-S	25	6600	11435	150	83	108	0,322	44,18	5,0
	38	(±5%)	11905	150	96	134	0,455	44,18	5,5
	50		12165	150	108	158	0,578	44,18	5,9
	63		12350	150	121	184	0,710	44,18	6,4
	80		12510	150	138	218	0,885	44,18	7,1
	100		12635	150	158	258	1,089	44,18	7,9

S = Hub / Stroke / Course

bar = Fülldruck / Filling pressure / Pression de remplissage

*i **SN2996** = Seite / Page **2.3.254**

D 3002A 07.2018